Benutzerhandbuch

Zubehör für Klein-Autoklaven

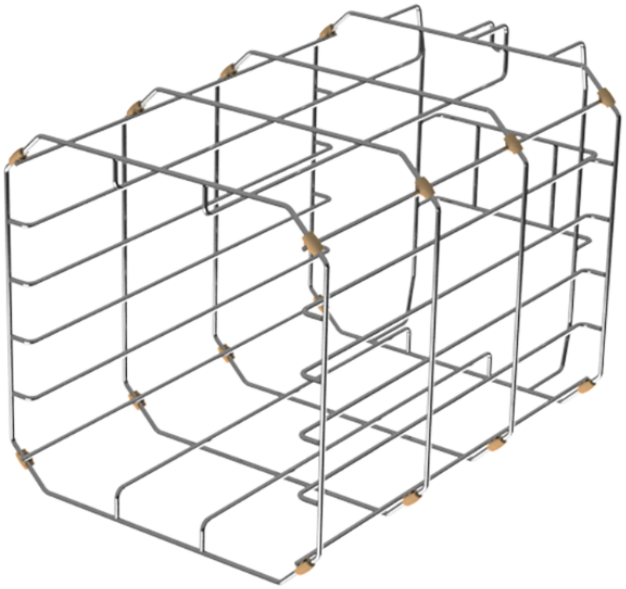

DE

Sehr geehrte Kundin, sehr geehrter Kunde!

Wir danken Ihnen für das Vertrauen, das Sie uns mit dem Kauf dieses MELAG-Produktes entgegengebracht haben. Wir sind ein inhabergeführtes Familienunternehmen und konzentrieren uns seit der Gründung im Jahr 1951 konsequent auf Produkte für die Praxishygiene. Durch ständiges Streben nach Qualität, höchster Funktionssicherheit und Innovationen gelang uns der Aufstieg zum Weltmarktführer im Bereich der Instrumentenaufbereitung und Hygiene.

Sie verlangen zu Recht von uns optimale Produktqualität und Produktzuverlässigkeit. Mit der konsequenten Realisierung unserer Leitsätze **„competence in hygiene“** und **„Quality – made in Germany“** garantieren wir Ihnen, diese Forderungen zu erfüllen. Unser zertifiziertes Qualitätsmanagementsystem nach EN ISO 13485 wird u. a. in jährlichen mehrtägigen Audits durch eine unabhängige benannte Stelle überwacht. Hierdurch ist gewährleistet, dass MELAG-Produkte nach strengen Qualitätskriterien gefertigt und geprüft werden!

Die Geschäftsführung und das gesamte MELAG-Team.

Inhaltsverzeichnis

1 Verwendungshinweise für Halterungen ... 4
Bestimmungsgemäßer Gebrauch ... 4
2 Sicherheit ... 5
3 Übersicht zu den Beladungsvarianten der jeweiligen Halterungen ... 6
4 Anwendung ... 8
Standardhalterung ... 8
Halterungen „Plus“ ... 8
Halterungen und Beladungsauszug für Vacuclave 550 ... 10
Halterungen für Careclave 618 ... 12
5 Reinigung und Pflege ... 13
Austausch der Gleitclips ... 13
6 Zubehör und Ersatzteile ... 14
Zubehör ... 14
Ersatzteile ... 14

1 Verwendungshinweise für Halterungen

Bitte lesen Sie dieses Benutzerhandbuch vor Verwendung der Halterungen. Es enthält wichtige Hinweise zu möglichen Beladungskonfigurationen und zur Kombinierbarkeit der Halterungen. Die Hinweise dienen der optimalen Ausnutzung der Sterilisierkammer. Außerdem finden Sie Informationen zur Reinigung und Pflege und zu weiteren Zubehörteilen.

Bestimmungsgemäßer Gebrauch

Die Halterungen dienen zur Aufnahme von Tabletts, MELAstore Boxen oder Sterilisierbehältern.

Gültigkeit

Die Halterungen sind kompatibel mit folgenden Geräteklassen:

Halterung A Plus, D

Geräteklasse	Gerätetyp
Profi-Klasse	Vacuklav 23 B+, 24 B+, 24 BL+, 30 B+, 31 B+
	Vacuklav 23-B, 24-B, 24-B/L, 30-B, 31-B
S-Klasse/Euroklav	Euroklav 23 VS+, 29 VS+, 23 S+
	Euroklav 23V-S, 29V-S, 23-S, 29-S
Vacuvet	Vacuvet 23 B+
DAC	DAC Professional

Halterung C Plus, D Plus, E Plus, F Plus

Geräteklasse	Gerätetyp
Kombinations-Autoklav	Careclave 618
Premium-Plus-Klasse *Evolution*	Vacuklav 40 B+, 41 B+, 43 B+, 44 B+
Premium-Klasse	Vacuklav 40-B, 41-B, 43-B, 44-B
DAC	DAC Premium Plus

Halterung Basic, Comfort und Beladungsauszug

Geräteklasse	Gerätetyp
Vacuclave	Vacuclave 550

Halterung 4+2, 6+2

Geräteklasse	Gerätetyp
Kombinations-Autoklav	Careclave 618

2 Sicherheit

Beachten Sie für den Einsatz des Zubehörs die nachfolgend aufgeführten Sicherheitshinweise. Verwenden Sie das Zubehör nur für den in diesem Benutzerhandbuch genannten Zweck.

- Halten Sie die Halterung bei der Entnahme aus dem Autoklaven waagerecht. Andernfalls kann die Beladung herausrutschen.
- Achten Sie darauf, dass die Halterung nicht unbeabsichtigt herausrutscht, wenn die Halterung direkt im Autoklaven beladen wird oder die Beladung separat aus dem Autoklaven entnommen wird.
- Berühren Sie nie mit ungeschützten Händen die Beladung, die Sterilisierkammer, sonstige Teile in der Sterilisierkammer oder die Innenseite der Tür. Die Teile können heiß sein.
- Verwenden Sie zur Entnahme der Beladung geeignete Hilfsmittel wie einen Tablettheber oder Schutzhandschuhe, um Verbrennungen zu vermeiden.

3 Übersicht zu den Beladungsvarianten der jeweiligen Halterungen

In der folgenden Übersichten können Sie ablesen, für welche Geräte welche Halterung eingesetzt werden kann und welche Beladungsvarianten damit möglich sind. Beachten Sie unbedingt die maximalen Beladungsmengen gemäß des Benutzerhandbuches des jeweiligen Gerätes.

Profi-Klasse/S-Klasse[3] DAC Professional	Careclave 618[4] Premium-Plus-Klasse[5] DAC Premium Plus		Art.-Nr.	Kammertiefe	Tablett kurz	Tablett lang	Folienhalter kurz	Folienhalter lang	Sterilisierbehälter 15K	15M	15G	17K	17M	17G	23M	23G	28M	28G	MELAstore Box[6] 100	200
●	–	Halterung A Plus	ME82620	kurz	5	–	1	–	3	–	–	3	–	–	–	–	2	1	3	–
			ME82630	lang	–	5	–	2	6	3	2	6	3	1	2	1	2	1	3	–
–	●	Halterung C Plus	ME81370	kurz	6	–	1	–	3	–	–	3	–	–	–	–	2	1	3	–
			ME81380	lang	–	6	–	2	6	3	2	6	3	1	2	1	2	1	3	–
●	–	Halterung D	ME46840	–	4	–	1	–	4	–	–	2	–	–	–	–	2	–	2	2
–	●	Halterung D Plus	ME82640	kurz	2+2[1]	–	1	–	4+2[1]	–	–	2	–	–	–	–	2	–	2+2[1]	2+2[1]
			ME82650	lang[2]	–	2+2[2]	–	1	6+2[2]	2	1	4	2	1	2	–	2	–	2+2[2]	2+2[2]
–	●	Halterung E Plus	ME82400	kurz	6+2[1]	–	1	–	6	–	–	3	–	–	–	–	2	1	–	–
			ME82700	lang	–	6+2[2]	–	1	9	3	2	6	3	1	2	1	2	1	–	–
–	●	Halterung F Plus	ME82660	kurz	3+2[1]	–	1	–	6+2[1]	–	–	2	–	–	–	–	2	1	3+2[1]	–
			ME82670	lang	–	3+2[1]	–	1	9+2[2]	3	2	4	2	1	2	1	2	1	3+2[1]	–

1) Diese Halterung kann zusätzlich zwei schmale Tabletts (Tiefe 27 cm) aufnehmen.
2) Diese Halterung kann zusätzlich zwei schmale Tabletts (Tiefe 40 cm) aufnehmen.
3) Gilt auch für die vorherige Generation.
4) Gilt nur bei Halterungen mit kurzer Kammertiefe.
5) Gilt auch für Premium-Plus-Klasse *Evolution* und Premium-Klasse.
6) MELAstore Box darf nur in Geräten mit fraktioniertem Vakuumverfahren verwendet werden (z. B. Premium-Plus-Klasse, Profi-Klasse, Vacuclave 550, Careclave 618).

Halterung Basic, Comfort und Beladungsauszug für Vacuclave 550

Vacuclave 550	Art.-Nr.	Tablett (41 x 29 cm)	Tablett kurz	Tablett lang	Sterilisierbehälter 15K	15M	15G	17K	17M	17G	23M	23G	28M	28G	MELAstore Box[6] 100	200
Halterung Basic	ME22486	7	14	2+14[8]	–	–	–	–	–	–	–	–	–	–	–	–
Halterung Comfort[7]	ME22485	7	14	2+14[8]	–	–	–	–	–	–	–	–	–	–	–	–
Beladungsauszug (ohne Halterung Comfort)	ME22606	–	–	1	10	10	5	10	9	4	4	2	6	3	10	7+1[9]

7) Nur in Kombination mit dem Beladungsauszug nutzbar.
8) Diese Halterung kann zusätzlich 14 kurze Tabletts aufnehmen.
9) Dieser Beladungsauszug kann zusätzlich eine MELAstore Box 100 aufnehmen.

Halterung 4+2 und 6+2 für Careclave 618

Careclave 618	Art.-Nr.	Tablett (18,5 x 13,5 cm)	Tablett (11,5 x 10,7 cm)
Halterung 4+2	ME21778	4 +	2
Halterung 6+2	ME22346	6 +	2

4 Anwendung

Beachten Sie bitte unbedingt auch die Hinweise zur Anwendung der Halterungen in dem Benutzerhandbuch Ihres Gerätes.

Standardhalterung

Halterung D

Art.-Nr. ME46840 (für Kammertiefe 35 cm und 45 cm)

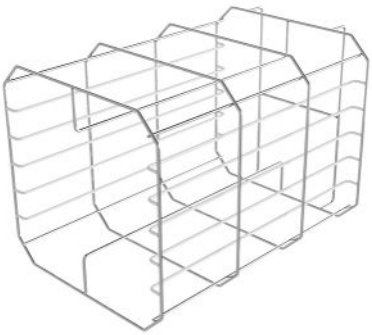

für 4 Tabletts

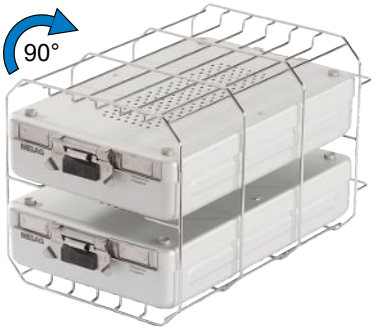

für 2 MELAstore Box 200 oder
für 2 hohe Sterilisierbehälter (23M/28M)
(Halterung um 90° gedreht)

Halterungen „Plus“

Die Halterungen sind an den Kanten mit Gleitclips ausgerüstet. Diese schützen die Kammer vor Kratzern und vereinfachen das Hereinschieben oder Herausziehen beim Be- und Entladen. Im Lieferumfang der Halterungen sind weitere Gleitclips als Ersatzartikel enthalten.

Entfernen Sie den Beutel mit den Gleitclips bitte vor der ersten Verwendung. Tauschen Sie die Gleitclips bei sichtbaren Verschleißerscheinungen rechtzeitig aus, siehe Austausch der Gleitclips [▸ Seite 13].

Halterung A Plus

Art.-Nr. ME82620 (für Kammertiefe 35 cm)
Art.-Nr. ME82630 (für Kammertiefe 45 cm)

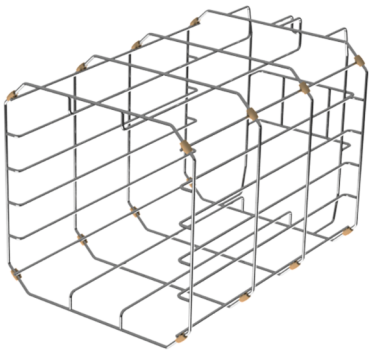

für 5 Tabletts

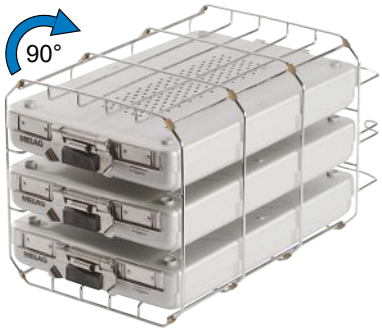

für 3 MELAstore Box 100
(Halterung um 90° gedreht)

Halterung C Plus

Art.-Nr. ME81370 (für Kammertiefe 35 cm)
Art.-Nr. ME81380 (für Kammertiefe 45 cm)

für 6 Tabletts

für 3 MELAstore Box 100
(Halterung um 90° gedreht)

Halterung D Plus

Art.-Nr. ME82640 (für Kammertiefe 35 cm)
Art.-Nr. ME82650 (für Kammertiefe 45 cm)

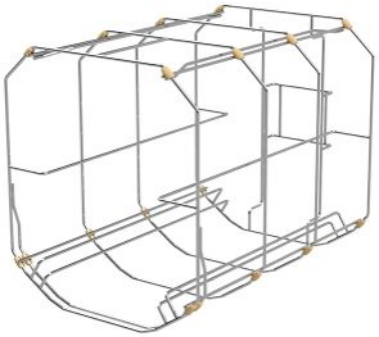

für 2 MELAstore Box 200 und
2 schmale Tabletts

Halterung E Plus

Art.-Nr. ME82400 (für Kammertiefe 35 cm)
Art.-Nr. ME82700 (für Kammertiefe 45 cm)

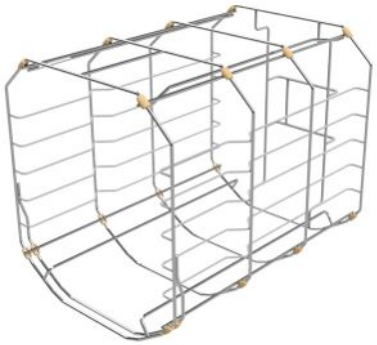

für 6 Tabletts und 2 schmale Tabletts

Halterung F Plus

Art.-Nr. ME82660 (für Kammertiefe 35 cm)
Art.-Nr. ME82670 (für Kammertiefe 45 cm)

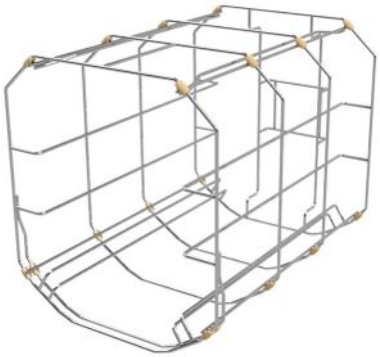

für 3 MELAstore Box 100 und
2 schmale Tabletts

Halterungen und Beladungsauszug für Vacuclave 550

Belassen Sie die Halterung Basic beim Be- und Entladen in der Sterilisierkammer.

Wenn Sie die Halterungen z. B. zur Reinigung entnehmen, entnehmen Sie zuerst die Tabletts und anschließend die Halterung.

Halterung Basic

Art.-Nr. ME22486

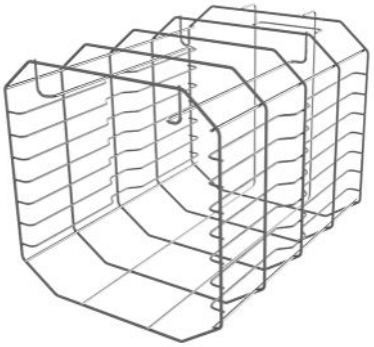

für 7 Tabletts (41 x 29 cm) und 2 lange Tabletts
oder für 14 kurze Tabletts und 2 lange Tabletts

Halterung Comfort

Art.-Nr. ME22485

nur in Kombination mit dem Beladungsauszug nutzbar

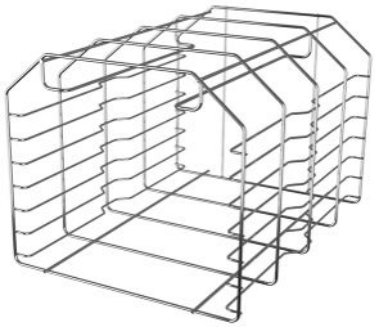

für 7 Tabletts (41 x 29 cm) und 1 langes Tablett
oder für 14 kurze Tabletts und 1 langes Tablett

Beladungsauszug

Art.-Nr. ME22606

für 10 MELAstore Box 100 oder für
7 MELAstore Box 200 und 1 MELAstore Box 100

Beladungsauszug mit Halterung Comfort

Art.-Nr. ME22485 (Halterung Comfort)
Art.-Nr. ME22606 (Beladungsauszug)

für 7 Tabletts (41 x 29 cm) und
2 lange Tabletts oder
für 14 kurze Tabletts und 2 lange
Tabletts

für 7 Tabletts (41 x 29 cm), 1 langes
Tablett und 1 MELAstore Box 100 oder
für 14 kurze Tabletts, 1 langes Tablett
und 1 MELAstore Box 100

Halterungen für Careclave 618

Halterung 4+2

Art.-Nr. ME21778

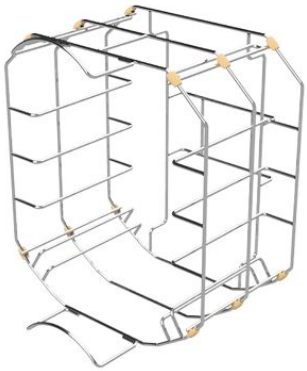

für 4 Tabletts (18,5 x 13,5 cm) und
2 schmale Tabletts (11,5 x 10,7 cm)

Halterung 6+2

Art.-Nr. ME22346

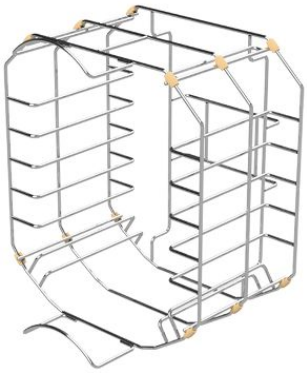

für 6 Tabletts (18,5 x 13,5 cm) und
2 schmale Tabletts (11,5 x 10,7 cm)

5 Reinigung und Pflege

Untersuchen Sie die Halterung für die Beladung **einmal wöchentlich** auf Verunreinigungen, Ablagerungen oder Beschädigungen.

Wenn Sie Verunreinigungen feststellen, ziehen Sie die vorhandenen Tabletts oder Kassetten und die zugehörige Halterung nach vorn aus der Sterilisierkammer heraus. Reinigen Sie die verunreinigten Komponenten.

Beachten Sie bei der Reinigung der Halterung für die Beladung, Tabletts u. ä. Folgendes:

- Vergewissern Sie sich, dass die Sterilisierkammer nicht heiß ist.
- Verwenden Sie ein weiches und fusselfreies Tuch.
- Tränken Sie zuerst das Tuch mit Reinigungsalkohol oder Spiritus und versuchen Sie die Verunreinigung mit diesem abzuwischen.
- Verwenden Sie chlor- und essigfreie Reinigungsmittel.
- Verwenden Sie nur bei hartnäckigen Verschmutzungen ein mildes, nicht scheuerndes Edelstahlputzmittel, dessen pH-Wert zwischen 5 und 8 liegt.
- Entfernen Sie jegliche Rückstände von Reinigungsmitteln nach der Reinigung von der Halterung.
- Verwenden Sie keine harten Gegenstände wie Topfreiniger aus Metall oder Stahlbürsten.

Austausch der Gleitclips

Sollten einzelne Gleitclips Verschleißerscheinungen aufweisen, können Sie diese wie folgt austauschen:

1. Entfernen Sie den bisherigen Gleitclip, indem Sie den Gleitclip vorsichtig mit einem kleinen Schlitzschraubendreher nach oben anhebeln. Achten Sie darauf, dass die Drähte dabei nicht beschädigt oder verkratzt werden.

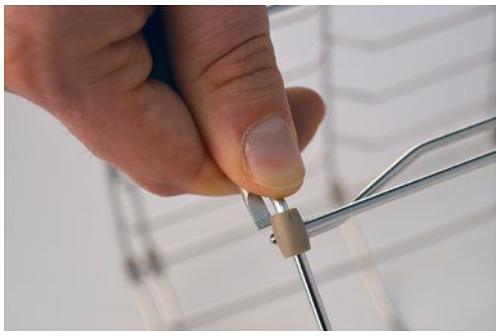

2. Drücken Sie den neuen Gleitclip an derselben Position am Drahtkreuz auf den Metallsteg, bis dieser fühlbar einrastet.

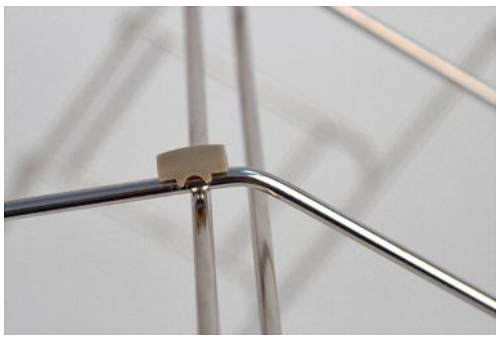

6 Zubehör und Ersatzteile

Zubehör

Alle aufgeführten Artikel sowie eine Übersicht über weiteres Zubehör sind über den Fachhandel zu beziehen.

Kategorie	Artikel	Art.-Nr. (je nach Kammertiefe)	
		35 cm	45 cm
Tabletts	Tablett	ME00280	ME00230
	Tablett, schmal	ME01320	ME01310
	Tablett (41 x 29 cm) für Vacuclave 550	ME00550	
	Tablett (11,5 x 10,7 cm) für Careclave 618	ME21776	
	Tablett (18,5 x 13,5 cm) für Careclave 618	ME21774	
	Tablettheber	ME28885	
Folienhalter	Folienhalter	ME22410	ME22420
Sterilisierbehälter mit Einmal-Papierfilter nach EN 868-8	15K (18 x 12 x 4,5 cm)	ME01151	
	15M (35 x 12 x 4,5 cm)	ME01152	
	15G (35 x 12 x 8 cm)	ME01153	
	17K (20 x 14 x 5 cm)	ME01171	
	17M (41 x 14 x 5 cm)	---	ME01172
	17G (41 x 14 x 9 cm)	---	ME01173
	23M (42 x 16 x 6 cm)	---	ME01231
	23G (42 x 16 x 12 cm)	---	ME01232
	28M (32 x 16 x 6 cm)	ME01284	
	28G (32 x 16 x 12 cm)	ME01285	
MELAstore System	MELAstore Tray 50 (18 x 11,8 x 3 cm)	ME01180	
	MELAstore Tray 100 (27,5 x 17,6 x 3 cm)	ME01181	
	MELAstore Tray 200 (27,5 x 17,6 x 4,3 cm)	ME01182	
	MELAstore Box 100 (31,2 x 19 x 4,6 cm)	ME01191	
	MELAstore Box 200 (31,2 x 19 x 6,5 cm)	ME01192	

Ersatzteile

Kategorie	Artikel	Art.-Nr.
Halterungen „Plus“	Gleitclips für Halterungen Plus, 10 Stück	ME81235

MELAG Medizintechnik GmbH & Co. KG

Geneststraße 6-10
10829 Berlin
Deutschland

E-Mail: info@melag.de
Web: www.melag.com

Originalbetriebsanleitung

Verantwortlich für den Inhalt: MELAG Medizintechnik GmbH & Co. KG
Technische Änderungen vorbehalten

Ihr Fachhändler

ZBA_001-16_common_DE.pdf | Rev. 5 - 22/2952 | Änderungsdatum: 2022-09-29