Benutzerhandbuch

MELA*jet*®

Sprühpistole

DE

Sehr geehrte Kundin, sehr geehrter Kunde!

Wir danken Ihnen für das Vertrauen, das Sie uns mit dem Kauf dieses MELAG-Produktes entgegengebracht haben.

Wir sind ein inhabergeführtes Familienunternehmen und konzentrieren uns seit der Gründung im Jahr 1951 konsequent auf Produkte für die Praxishygiene. Durch ständiges Streben nach Qualität, höchster Funktions-Sicherheit und Innovationen gelang uns der Aufstieg zum Weltmarktführer im Bereich der Instrumentenaufbereitung und Hygiene.

Sie verlangen zu Recht von uns optimale Produkt-Qualität und Produkt-Zuverlässigkeit. Mit der konsequenten Realisierung unserer Leitsätze **„competence in hygiene“** und **„Quality – made in Germany“** garantieren wir Ihnen, diese Forderungen zu erfüllen. Unser zertifiziertes Qualitätsmanagementsystem nach ISO 13485 wird u. a. in jährlichen mehrtägigen Audits überwacht. Hierdurch ist gewährleistet, dass MELAG-Produkte nach strengen Qualitätskriterien gefertigt und geprüft werden!

Die Geschäftsführung und das gesamte MELAG-Team.

Inhaltsverzeichnis

Allgemeine Hinweise 4

Kapitel 1 – Leistungsbeschreibung 5
Bestimmungsgemäßer Gebrauch 5

Kapitel 2 – Gerätebeschreibung 6
Lieferumfang 6
Geräteansicht 6

Kapitel 3 – Erste Inbetriebnahme 7
Anschluss an eine Wasser-Aufbereitungs-Anlage 7
Anschluss an die Speisewasserversorgung eines MELAG-Autoklaven 8
Anschluss an den Ionenaustauscher MELAdem 53 in Kombination mit MELAtherm 10/MELAtherm 10 Evolution 9
Anschluss an die Kaltwasserleitung 10
Anschlusselemente zum Durchsprühen von Hohlkörper-instrumenten 11
Halterung für Aufhängung 12
Inbetriebnahme 12
Betriebspausen 13
Regelmäßige Routinekontrolle 13

Technische Daten 14

Anhang A – Zubehör 15

Anhang B – Ersatzteile 15

Allgemeine Hinweise

Bitte lesen Sie dieses Benutzerhandbuch, bevor Sie die Sprühpistole in Betrieb nehmen. Die lang andauernde Funktionstüchtigkeit und die Werterhaltung Ihrer Sprühpistole hängen vor allen Dingen von der Pflege ab.
Das Benutzerhandbuch enthält wichtige Sicherheitshinweise. Bitte lesen Sie alle Sicherheitshinweise aufmerksam, bevor Sie die Sprühpistole einsetzen.

Bewahren Sie das Benutzerhandbuch sorgfältig in der Nähe Ihrer Sprühpistole auf. Es ist Teil des Produktes.

Zu dieser Anweisung

Verwendete Symbole

Symbol	Erklärung
!	Weist auf Situationen hin, deren Nichtbeachtung zu einer Beschädigung der Sprühpistole führen kann.
☞	Weist auf wichtige Informationen hin.

Auszeichnungsregeln

Beispiel	Erklärung
siehe **Kapitel 2**	Verweis auf einen anderen Textabschnitt oder eine Abbildung innerhalb dieser Anweisung.

Kapitel 1 – Leistungsbeschreibung

Bestimmungsgemäßer Gebrauch

Die MELAjet Sprühpistole wird entweder an den gebäudeseitigen Festwasseranschluss (Kaltwasserleitung) oder an eine Wasser-Aufbereitungs-Anlage angeschlossen und dient zum Ab- und/oder Durchsprühen von medizinischen Instrumenten mit einem Punkt- oder Kegelstrahl. Des Weiteren ermöglicht die MELAjet Sprühpistole die komfortable Entnahme von Wasser.

Die MELAjet Sprühpistole ist für den Einsatz im medizinischen Bereich, z. B. in Klinken, in allgemeinen Zahnarztpraxen und anderen medizinischen Versorgungseinrichtungen, außerhalb der Patientenumgebung vorgesehen.

HINWEIS

Das Ab- oder Durchsprühen mithilfe der MELAjet Sprühpistole ersetzt nicht die Reinigung im Rahmen einer sachgemäßen Aufbereitung von Instrumenten zur Desinfektion oder Sterilisation.

Kapitel 2 – Gerätebeschreibung

Lieferumfang

Kontrollieren Sie bitte den Lieferumfang, bevor Sie das Produkt anschließen.

Standard-Lieferumfang

- MELAjet Sprühpistole
- PE-Schlauch, 1,5 m
- Halterung für Aufhängung
- Benutzerhandbuch
- Ersatzdichtung für Sprühdüse oder Adapter
- Schwenkverschraubung (T-Stück) zum Anschluss der MELAjet Sprühpistole an einen MELAG-Autoklaven mit Wasser-Aufbereitungs-Anlage MELAdem 40
- Maulschlüssel (SW10)

Geräteansicht

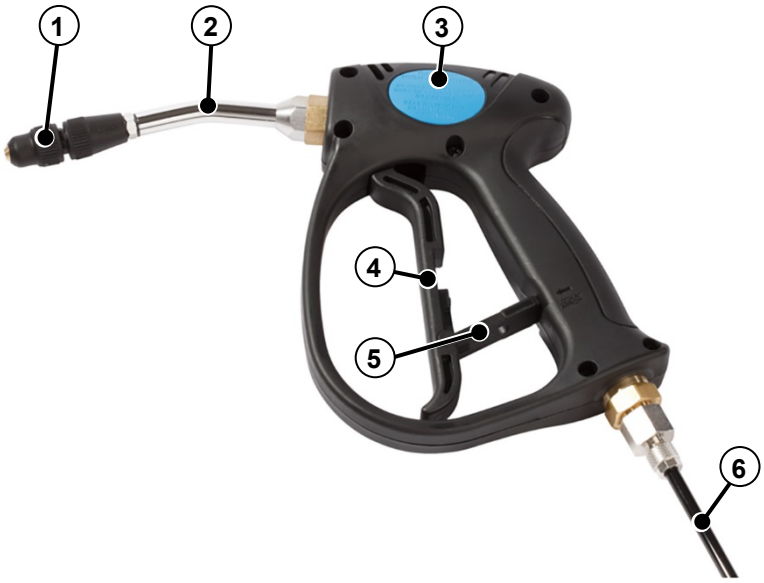

Abb. 1: Ansicht Sprühpistole MELAjet

(1) verstellbare Sprühdüse zur Einstellung des Punkt- oder Kegelstrahls
(2) Spritzrohr
(3) Sprühpistole
(4) Hebel
(5) Feststellhebel
(6) PE-Schlauch mit Verschraubung

Kapitel 3 – Erste Inbetriebnahme

Anschluss an eine Wasser-Aufbereitungs-Anlage

HINWEIS

MELAG empfiehlt den Anschluss der MELAjet Sprühpistole nur von Technikern durchführen zu lassen, die durch MELAG autorisiert sind.

Um die Sprühpistole direkt an eine Wasser-Aufbereitungs-Anlage anzuschließen, gehen Sie wie folgt vor:

1. Schließen Sie den Wasserhahn der Wasserzulaufleitung.
2. Führen Sie eine Druckentlastung der Wasser-Aufbereitungs-Anlage gemäß zugehörigem Benutzerhandbuch durch, damit der Restwasserdruck in der Wasser-Aufbereitungs-Anlage abgebaut wird.
3. Entfernen Sie den schwarzen Zulaufschlauch (Pos. 2) von der Sprühpistole.
4. Schließen Sie stattdessen den Schlauch von der Ausgangsseite der Wasser-Aufbereitungs-Anlage an die Schnellverschraubung der Sprühpistole an.

ACHTUNG

Achten Sie bei der Installation des Zulaufschlauches der Sprühpistole darauf, dass die Temperatur entlang des Schlauches nicht über 40 °C ansteigen kann.

Optional kann die Sprühpistole auch mit einem T-Stück an die Wasser-Aufbereitungs-Anlage MELAdem 40 angeschlossen werden, sodass der Anschluss an ein weiteres Gerät weiterhin möglich ist.

HINWEIS

Wenn der Zulaufschlauch der Sprühpistole auf die passende Länge geschnitten werden soll, dann verwenden Sie einen Schlauchschneider.

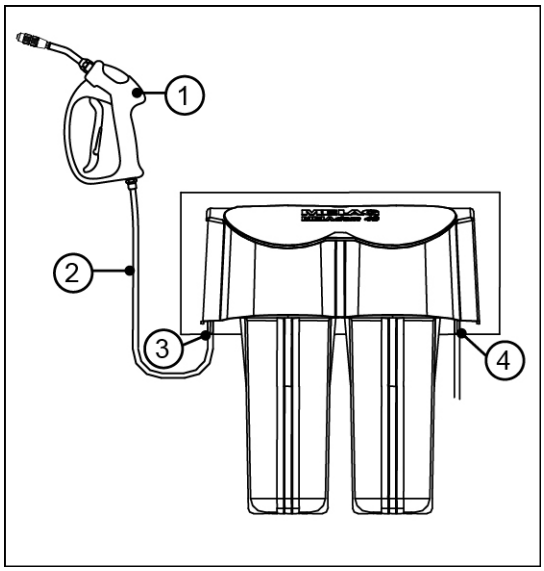

(1) MELAjet Sprühpistole
(2) Zulaufschlauch der Sprühpistole (Ø 6 mm)
(3) Ausgangsseite der MELAdem 40
(4) Eingangsseite der MELAdem 40, Zulauf des Leitungswassers

Abb. 2: Anschluss an eine Wasser-Aufbereitungs-Anlage

Anschluss an die Speisewasserversorgung eines MELAG-Autoklaven

Um die Sprühpistole an einen Autoklav mit einer bereits installierten Wasser-Aufbereitungs-Anlage MELAdem 40 anzuschließen, müssen Sie die vorhandene Schwenkverschraubung am Speisewasserzufluss des Autoklaven gegen die optional erhältliche T-Schwenkverschraubung (Pos. 4) austauschen.

Schließen Sie den Schlauch von der Ausgangsseite der Wasser-Aufbereitungs-Anlage (Pos. 5) an den unteren Anschluss der T-Schwenkverschraubung und den Zulaufschlauch zur Sprühpistole (Pos. 3) an den oberen Anschluss der T-Schwenkverschraubung an.

HINWEIS

Wenn der Zulaufschlauch der Sprühpistole auf die passende Länge geschnitten werden soll, dann verwenden Sie bitte einen Schlauchschneider.

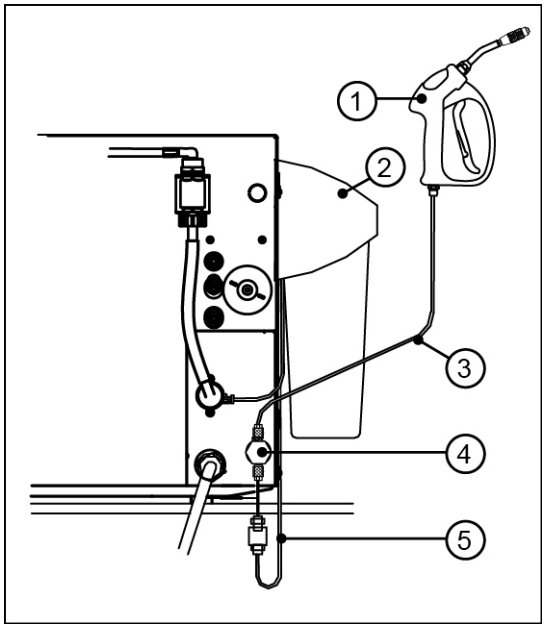

Abb. 3: Anschluss an einen MELAG-Autoklav

(1) MELAjet Sprühpistole

(2) MELAdem 40

(3) Zulaufschlauch der Sprühpistole (Ø 6 mm)

(4) Schwenkverschraubung, T-Stück

(5) Zulaufschlauch an der Ausgangsseite MELAdem 40 zum Speisewasseranschluss des Autoklaven

Anschluss an den Ionenaustauscher MELAdem 53 in Kombination mit MELAtherm 10/MELAtherm 10 Evolution

Um die Sprühpistole an den Ionenaustauscher MELAdem 53 anzuschließen, montieren Sie einen Wasserabzweig (Pos. 3) am Anschlussbogen (Pos. 2) an der Ausgangsseite des Ionenaustauschers. Schließen Sie den Zulaufschlauch der Sprühpistole an den 1/4“-Anschluss und den VE-Wasser-Zulaufschlauch des MELAtherm (Pos. 4) an den 3/4“-Anschluss an.

ACHTUNG

Achten Sie bei der Installation des Zulaufschlauches der Sprühpistole, dass die Temperatur entlang des Schlauches nicht über 40 °C ansteigen darf.

HINWEIS

Wenn der Zulaufschlauch der Sprühpistole auf die passende Länge geschnitten werden soll, dann verwenden Sie einen Schlauchschneider.

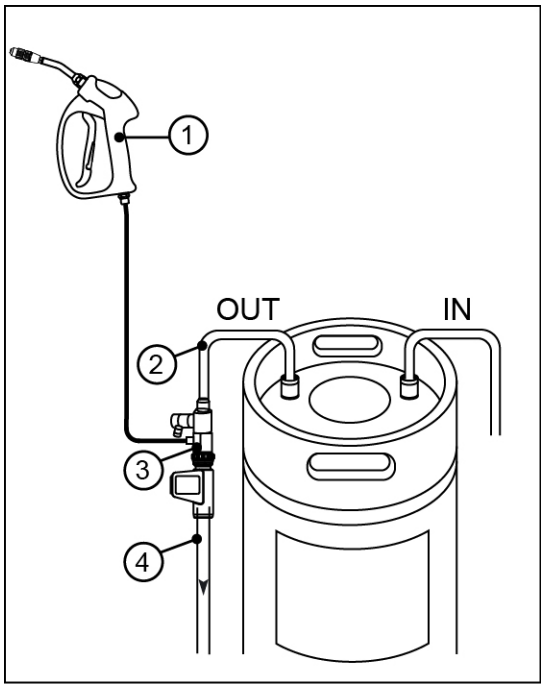

Abb. 4: Anschluss an den Ionenaustauscher MELAdem 53

(1) MELAjet Sprühpistole

(2) Anschlussbogen auf der Ausgangsseite des Ionenaustauschers MELAdem 53

(3) Wasserabzweig

(4) VE-Wasser-Zulaufschlauch des MELAtherm 10/MELAtherm 10 Evolution

Anschluss an die Kaltwasserleitung

Wenn die Sprühpistole an die Kaltwasserleitung angeschlossen wird, muss bauseitig in der Nähe des Anschlussortes ein Rückflussverhinderer mit einem 3/4“-Außengewinde-Anschluss vorhanden sein.

HINWEIS

Die folgenden dargestellten Anschlussvarianten gelten für Deutschland. Die Anforderungen in anderen Ländern können abweichen.

HINWEIS

Sollte der Raum, in dem die MELAjet Sprühpistole betrieben wird, nicht über einen Bodenablauf verfügen empfiehlt MELAG die Installation eines Wasserstopps (Art.-Nr. 01056).

Um unabhängig von der gebäudeseitigen Installation einen normkonformen Anschluss mit Rückflussverhinderer und Rohrbelüfter zu gewährleisten, empfiehlt MELAG eine der folgenden Anschlussvarianten:

Variante 1

Wenn eine separate Kaltwasserleitung (DN15 mit 1/2“-Muffe) vorhanden ist bzw. installiert wird:

Einbau eines Wasserhahns mit Rückflussverhinderer und Rohrbelüfter.

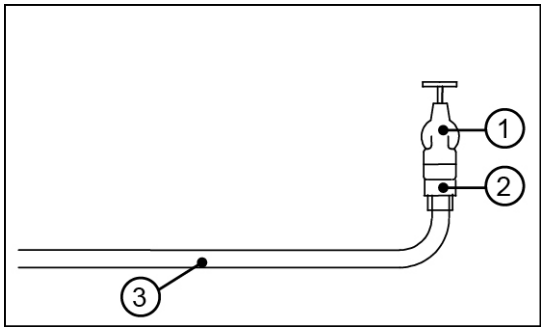

(1) Wasserhahn mit Rückflussverhinderer und Rohrbelüfter (Art.-Nr. 37310)

(2) Wasserhahn-Adapter, 3/4“ auf 1/4“ (Art.-Nr. 09037)

(3) Schlauch zur Sprühpistole (Ø 6 mm)

Abb. 5: Anschluss an eine separate Kaltwasserleitung

Variante 2

Wenn eine Kaltwasserleitung (z. B. eines Spülbeckens) mit Eckventil und einem Rohr Ø 10 mm vorhanden ist bzw. installiert wird:

Einbau eines zusätzlichen Wasserhahns mit integriertem Rückflussverhinderer und Rohrbelüfter durch direkte Montage an einem vorhandenen Eckventil.

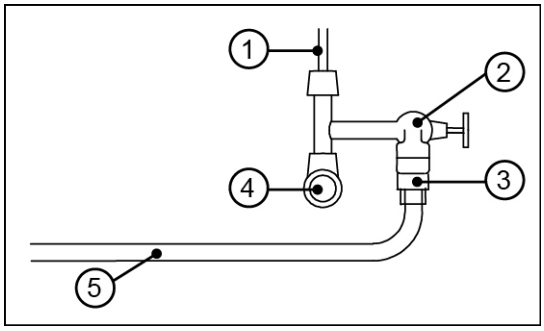

(1) Ø 10 mm Kaltwasserleitung (zur Mischbatterie)

(2) Zusätzlicher Wasserhahn mit integriertem Rückflussverhinderer und Rohrbelüfter (Art.-Nr. 58130)

(3) Wasserhahn-Adapter, 3/4“ auf 1/4“ (Art.-Nr. 09037)

(4) vorhandenes Eckventil

(5) Zulaufschlauch zur MELAjet (Ø 6 mm)

Abb. 6: Anschluss an ein Eckventil

Anschlusselemente zum Durchsprühen von Hohlkörper-instrumenten

Zum Durchsprühen von Instrumenten/Kanülen mit Luer- oder Luer-Lock-Anschluss oder Schläuchen mit Innendurchmesser von 6 mm kann die Sprühdüse gegen verschiedene Adapter aus dem MELAtherm-Zubehör ausgetauscht werden.

Es dürfen keine Instrumente lose auf die Adapter oder Kleinteile in die Adapter gesteckt werden.

Es dürfen ausschließlich die von MELAG erhältlichen Adapter verwendet werden.

HINWEIS

Achten Sie beim Durchsprühen der Instrumente auf korrekten Anschluss der Adapter und die sachgemäße Anwendung der zu durchsprühenden Instrumente.

Um einen Adapter zu verwenden, wird die schwarze Sprühdüse (Pos. 1) vollständig abgeschraubt. Der Adapter wird einschließlich der Dichtung (Pos. 2) auf das Spritzrohr mit dem beiliegenden 10 mm Maulschlüssel handfest aufgeschraubt.

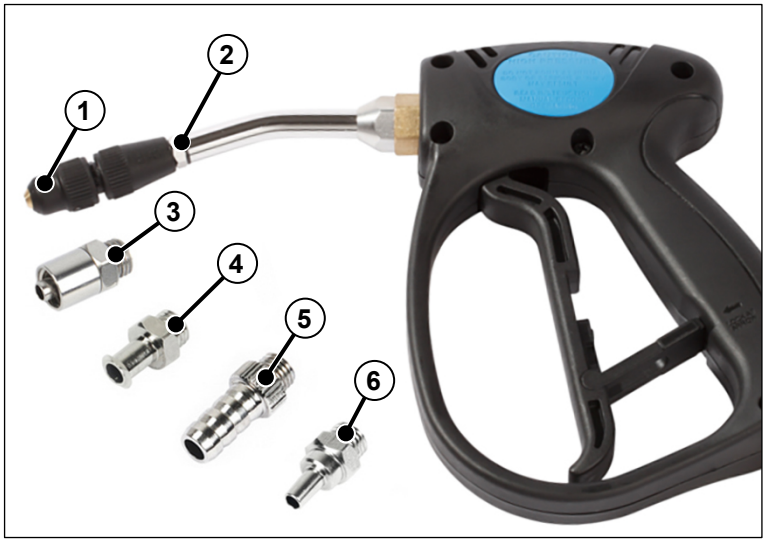

Abb. 7: Optional erhältliche Adapter für die MELAjet Sprühpistole

(1) Sprühdüse (im Standard-Lieferumfang)

(2) Dichtung (im Standard-Lieferumfang)

(3) Adapter (männlich) für Luer-Lock (optional erhältlich)

(4) Adapter (weiblich) für Luer/Luer-Lock (optional erhältlich)

(5) Schlauchanschluss mit Außengewinde für Schlauch mit Innendurchmesser 6 mm (optional erhältlich)

(6) Adapter (männlich) für Luer (optional erhältlich)

Halterung für Aufhängung

Im Lieferumfang ist eine Halterung für eine Aufhängung der MELAjet Sprühpistole seitlich am Autoklaven oder an der Wand enthalten.

Aufhängung am Autoklaven

Um die Halterung seitlich an der Gerätehaube anzubringen, gehen Sie wie folgt vor:

1. Auf der rechten Seite des Autoklaven (von vorn gesehen) die vordere obere Schraube zur Befestigung der Gerätehaube lösen und entfernen (Torx-Schlüssel TX20).
2. Den doppelseitigen Klebestreifen auf der Rückseite der Halterung aufkleben und die Folie abziehen.
3. Die beiliegende Unterlegscheibe zwischen Gerätehaube und Halterung legen und Halterung mit der beiliegenden längeren Schraube befestigen.

Aufhängung an der Wand

Alternativ kann die Halterung auch an der Wand mit geeignetem Befestigungsmaterial montiert werden.

Inbetriebnahme

Um die Sprühpistole in Betrieb zu nehmen, gehen Sie wie folgt vor:

1. Öffnen Sie den Wasserhahn der Zulaufleitung.
2. Prüfen Sie alle Schlauchverbindungen zur Wasser-Aufbereitungs-Anlage (MELAdem 40/53) bzw. zum Wasserhahn auf Dichtheit.

   Das erstmalige Befüllen der MELAdem 40/53 dauert abhängig vom gebäudeseitigen Wasserdruck ca. 1-2 min. Erst danach kann Wasser aus der Sprühpistole entnommen werden.
3. Betätigen Sie den Hebel der Sprühpistole, um Wasser aus der Sprühpistole zu entnehmen.

VORSICHT

Die Sprühpistole steht unter Druck. Lose aufgesteckte Instrumente können sich lösen.

- Richten Sie die Sprühpistole nicht auf Personen.

HINWEIS

Beim Ab- oder Durchsprühen der Instrumente mit Leitungswasser vor der Sterilisation kann es zu Fleckenbildung auf den Instrumenten kommen.

- Sprühen Sie Instrumente vor der Sterilisation stets mit demineralisiertem Wasser ab bzw. durch, um Fleckenbildung aufgrund von Anlagerungen von Mineralien aus dem Leitungswasser zu vermeiden.

Sprühstrahl verstellen

Sie können durch Drehen der verstellbaren Sprühdüse am Kopf der Sprühpistole zwischen Punkt- und Kegelstrahl wählen.

Abb. 8: Punktstrahl

Abb. 9: Kegelstrahl

Betriebspausen

Bei Verwendung mit einer Wasser-Aufbereitungs-Anlage oder Direktanschluss an die Kaltwasserleitung

Schließen Sie bei längeren Betriebspausen, z. B. über Nacht, am Wochenende oder im Urlaub, den Wasserzulaufhahn bzw. die zentrale Wasserabsperrung. Betätigen Sie anschließend kurz den Hebel der Sprühpistole zur Druckentlastung und lassen Sie das Restwasser abfließen.

Regelmäßige Routinekontrolle

Kontrollieren Sie die Schläuche regelmäßig, mindestens alle sechs Monate auf Knicke, Quetschungen oder altersbedingte Versprödung.

Kontrollieren Sie alle Schlauchanschlüsse und Verschraubungen der Adapter und Sprühdüse auf Undichtigkeiten.

Technische Daten

Typbezeichnung	MELAjet Sprühpistole
Länge der Sprühpistole	32 cm
Gewicht	450 g
Länge des Schlauches	1,5 m
Durchflussmenge (Punktstrahl)	max. 0,9 l/min (bei 3 bar) max. 1,7 l/min (bei 9 bar)
Min. Wasserdruck	2 bar
Max. Wasserdruck	10 bar

Anhang A – Zubehör

Beschreibung	Art.-Nr.
MELAtest 60, Leitfähigkeitsmesser	01060
Wasserhahn-Adapter MELAdem 40 – Direktanschluss Wasserleitung (3/4“ auf 1/4“)	09037
Wasserabzweig für den Anschluss an den Ionenaustauscher MELAdem 53	37241
Wasserhahn 3/4“ mit Sicherungskombination	37310
Schlauchverschraubung, T-Stück 3x6/4 mm	38600
Wasserhahn 3/8“ mit integrierter Sicherungskombination zum Anbau an ein vorhandenes Eckventil	58130
Zubehör für die Verwendung mit MELAtherm 10/MELAtherm 10 Evolution	**Art.-Nr.**
Adapter (weiblich) für Luer/Luer-Lock	67250
Adapter (männlich) für Luer	73880
Adapter (männlich) für Luer-Lock	74130
Schlauchanschluss mit Außengewinde für Schlauch mit Innendurchmesser 6 mm	80150

Anhang B – Ersatzteile

Beschreibung	Art.-Nr.
Halterung für MELAjet	26340
PE-Schlauch (schwarz), 6 mm (lfd. Meter)	28820
Sprühdüse für MELAjet Sprühpistole komplett	49010
Schwenkverschraubung (T-Stück) zum Anschluss der Sprühpistole an einen MELAG-Autoklaven mit Wasser-Aufbereitungs-Anlage MELAdem 40	53465
Maulschlüssel, 10 mm	69600
Dichtung Düsenadapter MELAjet, 10 mm, schwarz	79360

MELAG Medizintechnik GmbH & Co. KG

Geneststraße 6-10
10829 Berlin
Deutschland

E-Mail: info@melag.de

Web: www.melag.com

Originalbetriebsanleitung

Verantwortlich für den Inhalt: MELAG Medizintechnik GmbH & Co. KG
Technische Änderungen vorbehalten

Ihr Fachhändler

BA_MELAjet_27300_DE_v6.docx | Rev.: 6 – 20/1970 | Änderungsdatum: 2020-08-19